Приложение № _____
К акту № _____
От "__" _____ 20___ г.

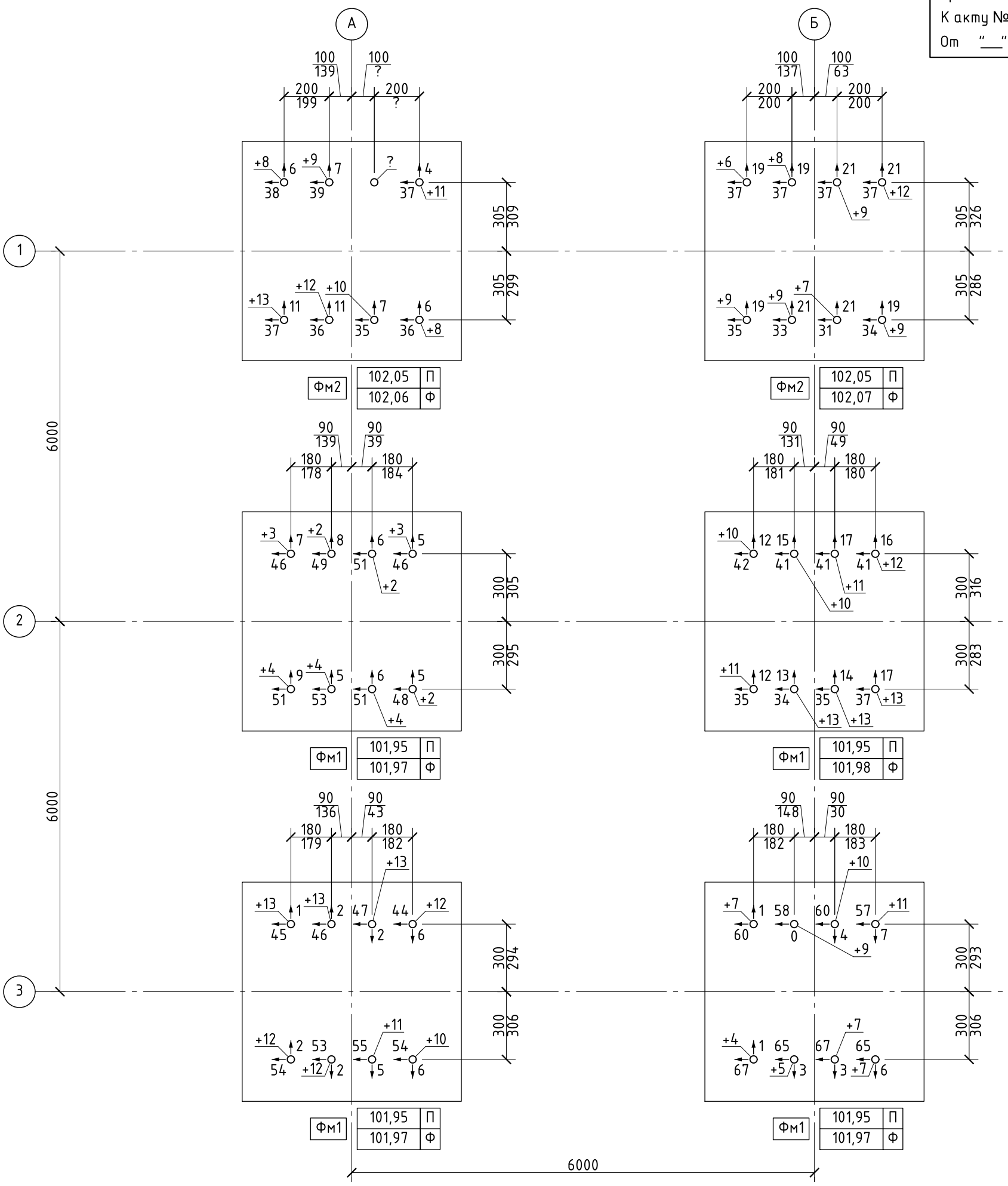

ТРЕБУЕТСЯ ДОСЪЕМКА: 1/А – ряд 1 болт 3 (ряды сверху, болты слева).
До досъемки схема не выпускается.

Условные обозначения:

- Фм2 – Наименование конструктива.
- 200 / 201 – Проектный размер, мм. Фактический размер, мм.
- +5 – Отклонение верха болта от проекта, мм.
- 2 / 1 – Направление и величина смещения болта от проектного положения, мм.
- 100,95 П / 100,96 Ф – Проектная / фактическая отметка верха подколонника, м.
- ? – Болт не снят, требуется досъемка.

Присутствуют сверхнормативные отклонения.
Согласовано: _____ от _____

Работы выполнены согласно:
СП 70.13330.2012 "Несущие и ограждающие конструкции"
Таблица №5.12, п.10
Расположение анкерных болтов:
- В плане внутри контура опоры – 5мм
- В плане вне контура опоры – 10мм
- По высоте – +20мм

Схема составлена согласно:
ГОСТ Р 51872-2024 "Документация исполнительная геодезическая. Правила выполнения".
Примечание:
Система координат: условная
Система высот: условная
Схема выполнена на основании натурных обмеров
Проектная отметка верха анкеров
в осях 1/А-Б – 102,32 м;
в осях 2-3/А-Б – 102,20 м

Изм.	Кол.уч.	Лист	№док.	Подпись	Дата
Нач.уч.					
Геодезист					
Проверил					

XX-000-КЖ

Пример: эстакада, участок 1

Участок 1	Стадия	Лист	Листов
	ИД	1	1

Исполнительная схема №___
Установка анкерных болтов Фм2 в осях 1/А-Б на отм. 102,05; Фм1 в осях 2-3/А-Б на отм. 101,95.

Взам. инв. № | Подп. и дата | Инв. № подл.

Формат А3